Worm Gear Units

FCNDK motor coupling options by ratio

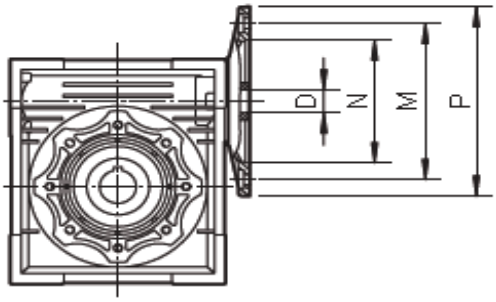

* Low profile key required

FCNDK	Motor flange				D Input bore diameter										
					Transmission ratio										
	IEC	P	M	N	7.5	10	15	20	25	30	40	50	60	80	100
25	56B14	80	65	50	9	9	9	9	9	9	9	9	9		
30	63B5	140	115	95	11	11	11	11	11	11	11				
	63B14	90	75	60											
	56B5	120	100	80	9	9	9	9	9	9	9	9	9	9	
	56B14	80	65	50											
40	71B5	160	130	110	14	14	14	14	14	14	14				
	71B14	105	85	70											
	63B5	140	115	95	11	11	11	11	11	11	11	11	11	11	11
	63B14	90	75	60											
	56B5	120	100	80								9	9	9	9
50	80B5	200	165	130	19	19	19	19	19	19					
	80B14	120	100	80											
	71B5	160	130	110	14	14	14	14	14	14	14	14	14	14	14
	71B14	105	85	70											
	63B5	140	115	95								11	11	11	11
63	90B5	200	165	130	24	24	24	24	24	24					
	90B14	140	115	95											
	80B5	200	165	130	19	19	19	19	19	19	19	19	19	19	19
	80B14	120	100	80											
	71B5	160	130	110							14	14	14	14	14
	71B14	105	85	70											
75	100/112B5	250	215	180	28	28	28								
	100/112B14	160	130	110											
	90B5	200	165	130	24	24	24	24	24	24	24				
	90B14	140	115	95											
	80B5	200	165	130				19	19	19	19	19	19	19	19
	80B14	120	100	80											
	71B5	160	130	110								14	14	14	14
90	100/112B5	250	215	180	28	28	28	28	28	28					
	100/112B14	160	130	110											
	90B5	200	165	130	24	24	24	24	24	24	24	24	24		
	90B14	140	115	95											
	80B5	200	165	130							19	19	19	19	19
	80B14	120	100	80											
110	132B5	300	265	230	38*	38*	38*	38*							
	100/112B5	250	215	180	28	28	28	28	28	28	28	28	28		
	90B5	200	165	130					24	24	24	24	24	24	24
	80B5	200	165	130										19	19
130	132B5	300	265	230	38*	38*	38*	38*	38*	38*	38*				
	100/112B5	250	215	180					28	28	28	28	28	28	28
	90B5	200	165	130										24	24
150	160B5	350	300	250	42	42	42	42	42						
	132B5	300	265	230				38	38	38	38	38	38		
	100/112B5	250	215	180								28	28	28	28